第５回のと中島万葉カップ少年フットサル大会要項
（Ｕ－１２）

１．名　称　　第５回のと中島万葉カップ少年フットサル大会
２．期　日　　平成２７年２月７日（土）　２月８日(日)
３．会　場　　七尾市中島町体育館
４．主　催　　中島少年サッカー
５．後　援　　北陸中日新聞社、なかじまスポーツクラブ
６．日　程　　２月７日（土）　予選リーグ　フレンドリーマッチ
　　２月８日（日）　決勝トーナメント
７．趣　旨　　この大会は、フットサル競技の発展と育成を目指し、かつ、県内チームとの交流を図るとともに、競技を通じて、少年たちの心身を鍛え、フェアプレー精神を養い、正しく強くそして創造力豊かな人間の育成を目的とする。
８．参加費　　７，０００円（１チーム）
９．その他　　各カテゴリー共、午前８時３０分より指導者会議（ルール説明等）を本部前にて行います。
10．参加資格
（１）チームを指導把握し、責任を負うことが出来る引率者がいること。
（２）スポーツ安全協会に加入済みであること。
（３）ユニフォームは異色のものを２色用意すること。（ビブスは可とする。）
11．競技形式
予選リーグにおける順位決定方式は、勝点合計の多いチームを上位とし、順位を決定する。勝点は勝ち３、引き分け１、負け０とする。
ただし、勝点合計が同じ場合は、以下の順序により決定する。
⑴得失点差　⑵総得点差　⑶当該チーム間の対戦成績　⑷抽選
12．競技規則　　（財）日本サッカー協会「フットサル競技規則」による。
但し、下記の項目に関しては、別に定める
（１）使用ボール　３号フットサル用ボール
（２）交代人数　　制限なし　自由な交代（交代した選手が再度試合に復帰可）
（３）シューズ　　靴底は飴色もしくは白色のシューズ（トレシューは認めない）
（４）すねあて　　必ず着用のこと。
（５）試合前に対戦する両チームの選手及びキーパーユニフォームの色が同色の場合は、事前に協議の上、両チームで調整すること。
（６）試合の勝者を決する方法（競技時間内に勝敗が決しない場合）
①予選リーグ　　引き分け
②各トーナメント　ＰＫ戦(３名)により決する。
（７）試合が一方のチームの事由により不成立の場合は０－５の処理をします。
13．組み合わせ　　大会事務局本部にて行う。
予選終了後、本部にて決勝トーナメントの抽選を行います。

＜体育館見取り図＞

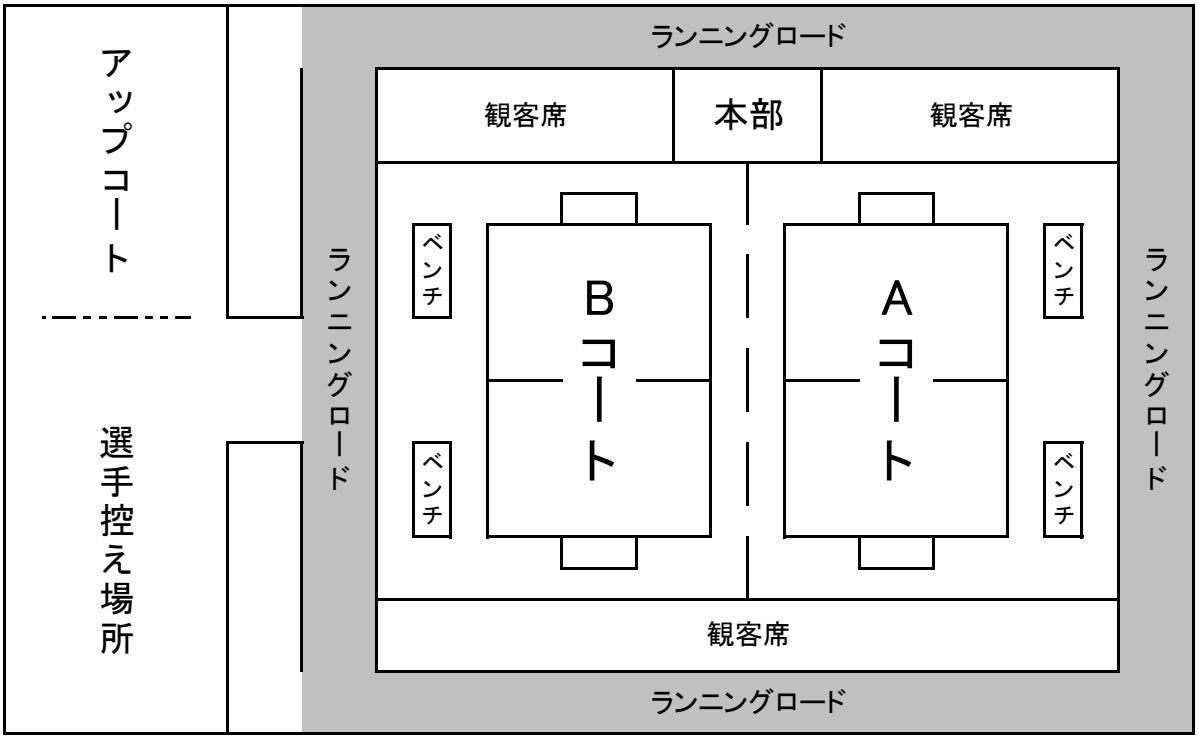

体育館使用の注意

○ **アップコート及びランニングロードでのボール使用は禁止します。**

○ **ランニングロードのカーテンには触れないようお願いします。**

○ 1階トレーニングエリアは使用禁止です。（怪我等があっても、責任は負いかねます）

○ タバコは1階フロア及び玄関指定場所にて喫煙願います。

○ 当日、発生するゴミは各チームでお持ち帰り下さい。（当日提供する弁当のカラはこちらで処分致します。食事後指定の場所にお持ち下さい。）

○ 当日は大人数になりますので、下足は袋などに入れて休憩場所にて各個人で管理して下さい。外部に頻繁に行かれる方は、下駄箱を利用して下さい。

○ 体育館に隣接する芝生のグラウンドは芝生の養生の為、使用しないで下さい。

○ 弁当は玄関入ってすぐ横にて配ります。放送がありましたら、速やかに取りに来て下さい

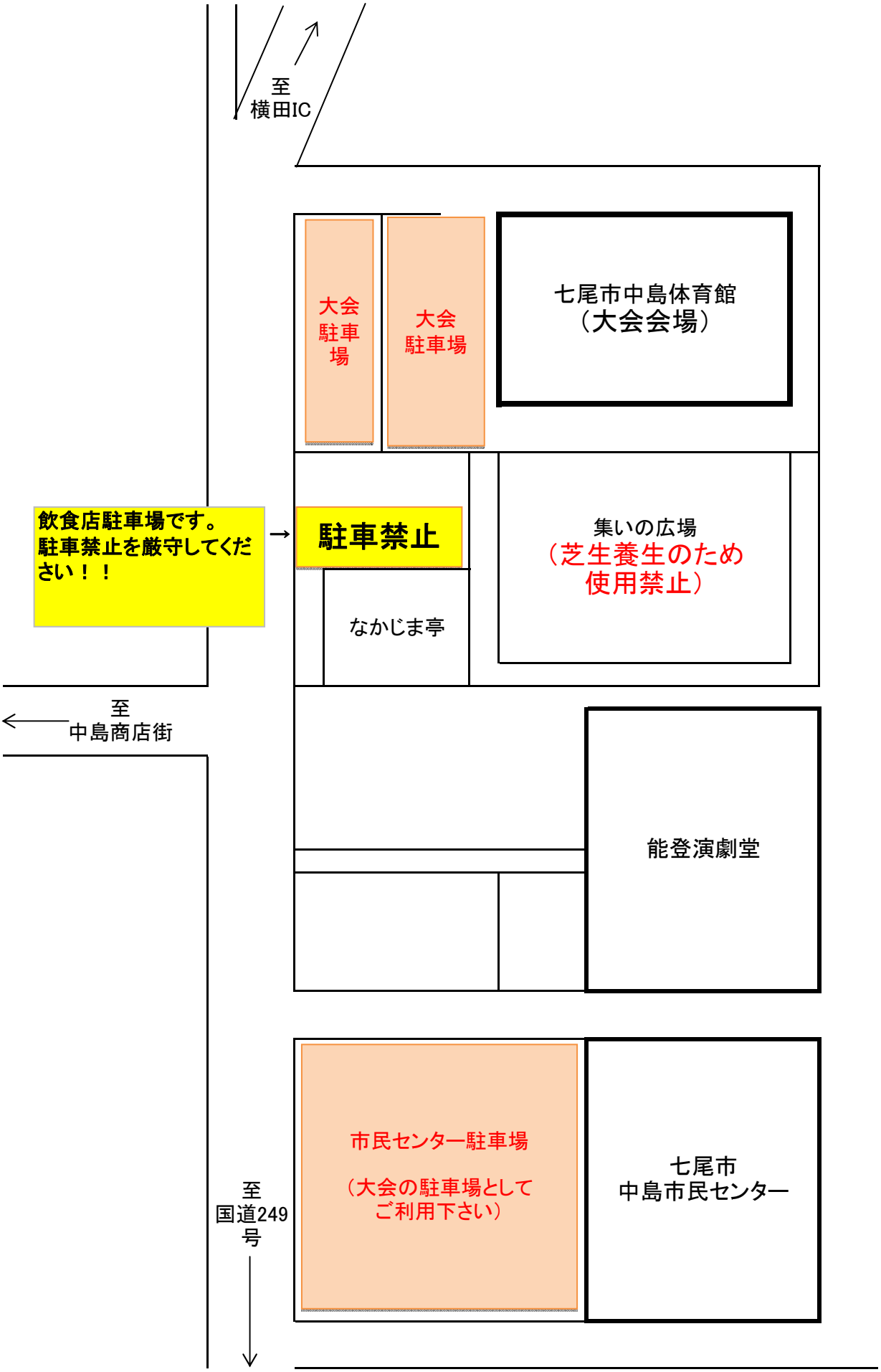
至
横田IC
大会
駐車
場
大会
駐車場
七尾市中島体育館
（大会会場）
飲食店駐車場です。
駐車禁止を厳守してください！！
駐車禁止
集いの広場
（芝生養生のため
使用禁止）
なかじま亭
至
中島商店街
能登演劇堂
市民センター駐車場
（大会の駐車場として
ご利用下さい）
七尾市
中島市民センター
至
国道249
号

2月7日(土)

Ｕ－１２

試合時間：（8-2-8）分

A	仲良し	デランテロ	高　松	中島A	勝ち点	得点	失点	得失点	順位
仲良し									
デランテロ									
高　松									
中島A									

B	押　水	太白台	美　川	中島B	勝ち点	得点	失点	得失点	順位
押　水									
太白台									
美　川									
中島B									

C	輪島B	珠　洲	FC.TON	羽　咋	勝ち点	得点	失点	得失点	順位
輪島B									
珠　洲									
FC.TON									
羽　咋									

D	フェリース	旭　丘	輪島A	志賀町	勝ち点	得点	失点	得失点	順位
フェリース									
旭　丘									
輪島A									
志賀町									

2月7日(土)　U-12

タイムスケジュール　　（8-2-8）分

No.	時間	Aコート					Bコート				
		対戦カード			主審	副審	対戦カード			主審	副審
1	9:00	中島A	-	高　松	羽　咋	珠　洲	高　松	-	輪島A	中島B	押　水
2	9:21	羽　咋	-	珠　洲	中島A	高　松	中島B	-	押　水	高　松	輪島A
3	9:42	仲良し	-	デランテロ	羽　咋	珠　洲	フェリース	-	旭　丘	中島B	押　水
4	10:03	輪島B	-	FC.TON	仲良し	デランテロ	太白台	-	美　川	フェリース	旭　丘
5	10:24	フェリース	-	輪島A	輪島B	FC.TON	高　松	-	デランテロ	太白台	美　川
6	10:45	太白台	-	中島B	フェリース	輪島A	FC.TON	-	羽　咋	高　松	デランテロ
7	11:06	仲良し	-	中島A	太白台	中島B	旭　丘	-	志賀町	FC.TON	羽　咋
8	11:27	美　川	-	押　水	仲良し	中島A	珠　洲	-	輪島B	旭　丘	志賀町
9	11:48	志賀町	-	フェリース	美　川	押　水	高　松	-	仲良し	珠　洲	輪島B
10	12:09	押　水	-	太白台	志賀町	フェリース	羽　咋	-	輪島B	高　松	仲良し
11	12:30	輪島A	-	旭　丘	押　水	太白台	デランテロ	-	中島A	羽　咋	輪島B
12	12:51	FC.TON	-	珠　洲	輪島A	旭　丘	美　川	-	中島B	デランテロ	中島A
	13:15	抽				選					会
	13:30	各チームスタッフ　フレンドリーマッチ									

フレンドリーマッチ　　12分のみ

No.	時間	Aコート					Bコート				
		対戦カード			主審	副審	対戦カード			主審	副審
13	13:50	仲良し	-	志賀町	FC.TON	珠　洲	フェリース	-	高　松	美川	中島B
14	14:05	デランテロ	-	羽　咋	仲良し	志賀町	輪島B	-	太白台	フェリース	高　松
15	14:20	珠　洲	-	中島B	デランテロ	羽　咋	旭　丘	-	押　水	輪島B	太白台
16	14:35	羽　咋	-	輪島A	珠　洲	中島B	FC.TON	-	高　松	旭　丘	FC.TON
17	14:50	珠　洲	-	美　川	羽　咋	輪島A	志賀町	-	太白台	FC.TON	高　松
18	15:05	旭　丘	-	中島A	珠　洲	美　川	輪島B	-	中島B	志賀町	太白台
19	15:20	押　水	-	FC.TON	旭　丘	中島A	仲良し	-	輪島A	FC.TON	中島B
20	15:35	デランテロ		美　川	押　水	FC.TON	中島A		フェリース	仲良し	輪島A

2月8日（日）

U-12　決勝トーナメント

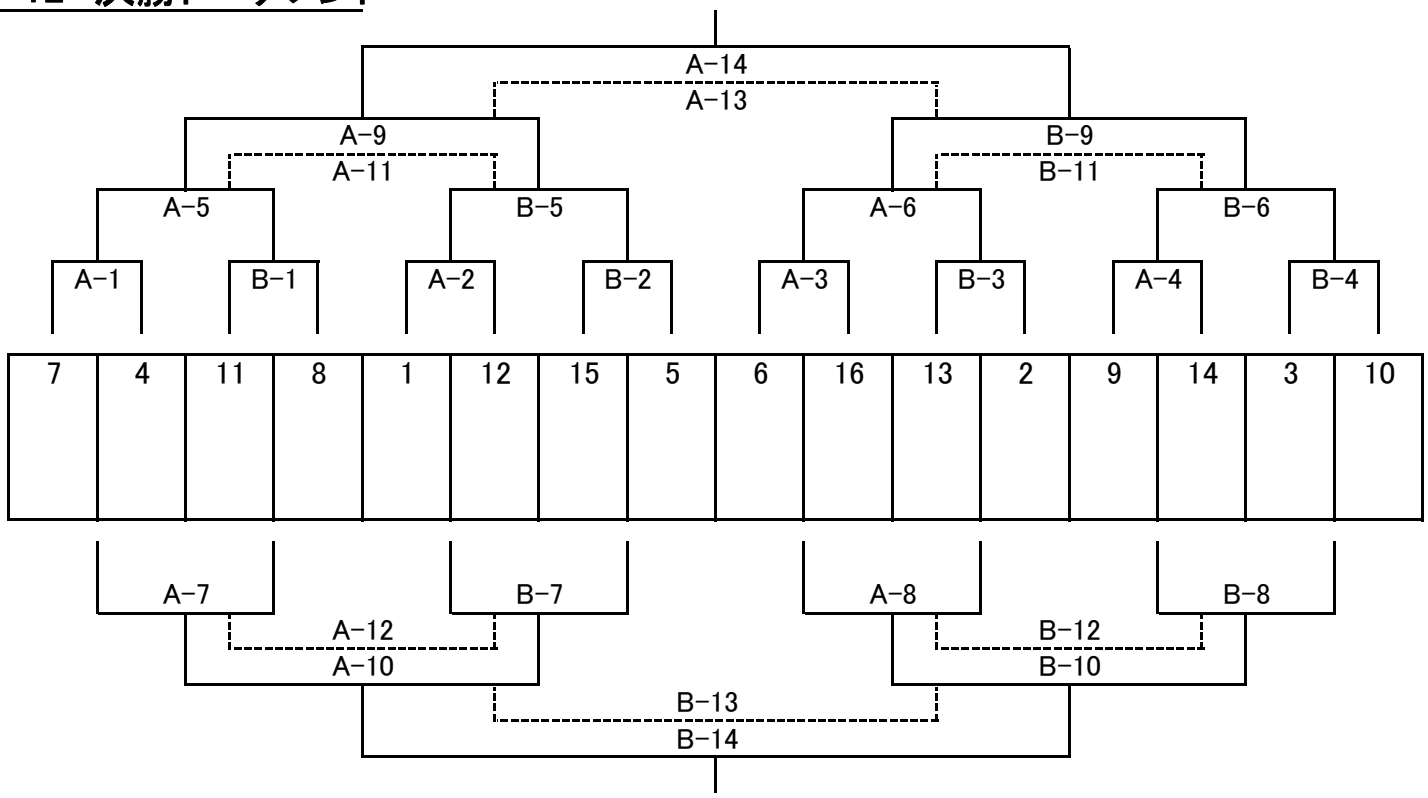

タイムスケジュール

試合時間：(10-2-10)分

No.	時間	Aコート					Bコート				
		対戦カード			主審	副審	対戦カード			主審	副審
1	9:00	7	－	4	6	16	11	－	8	13	2
2	9:25	1	－	12	前試合の勝者	前試合の敗者	15	－	5	前試合の勝者	前試合の敗者
3	9:50	6	－	16	前試合の勝者	前試合の敗者	13	－	2	前試合の勝者	前試合の敗者
4	10:15	9	－	14	前試合の勝者	前試合の敗者	3	－	10	前試合の勝者	前試合の敗者
5	10:40	A1勝者	－	B1勝者	前試合の勝者	前試合の敗者	A２勝者	－	B２勝者	前試合の勝者	前試合の敗者
6	11:05	A3勝者	－	B3勝者	前試合の勝者	前試合の敗者	A4勝者	－	B4勝者	前試合の勝者	前試合の敗者
7	11:30	A1敗者	－	B1敗者	前試合の勝者	前試合の敗者	A２敗者	－	B２敗者	前試合の勝者	前試合の敗者
8	11:55	A3敗者	－	B3敗者	前試合の勝者	前試合の敗者	A4敗者	－	B4敗者	前試合の勝者	前試合の敗者
9	12:20	A5勝者	－	B5勝者	前試合の勝者	前試合の敗者	A6勝者	－	B6勝者	前試合の勝者	前試合の敗者
10	12:45	A7勝者	－	B7勝者	前試合の勝者	前試合の敗者	A8勝者	－	B8勝者	前試合の勝者	前試合の敗者
11	13:10	A5敗者	－	B5敗者	前試合の勝者	前試合の敗者	A6敗者	－	B6敗者	前試合の勝者	前試合の敗者
12	13:35	A7敗者	－	B7敗者	前試合の勝者	前試合の敗者	A8敗者	－	B8敗者	前試合の勝者	前試合の敗者
13	14:00	A9敗者	－	B9敗者	前試合の勝者	前試合の敗者	A10敗者	－	B10敗者	前試合の勝者	前試合の敗者
14	14:35	A9勝者	－	B9勝者	前試合の勝者	前試合の敗者	A10勝者	－	B10勝者	前試合の勝者	前試合の敗者
閉　会　式											