2月8日（日）

U-12　決勝トーナメント

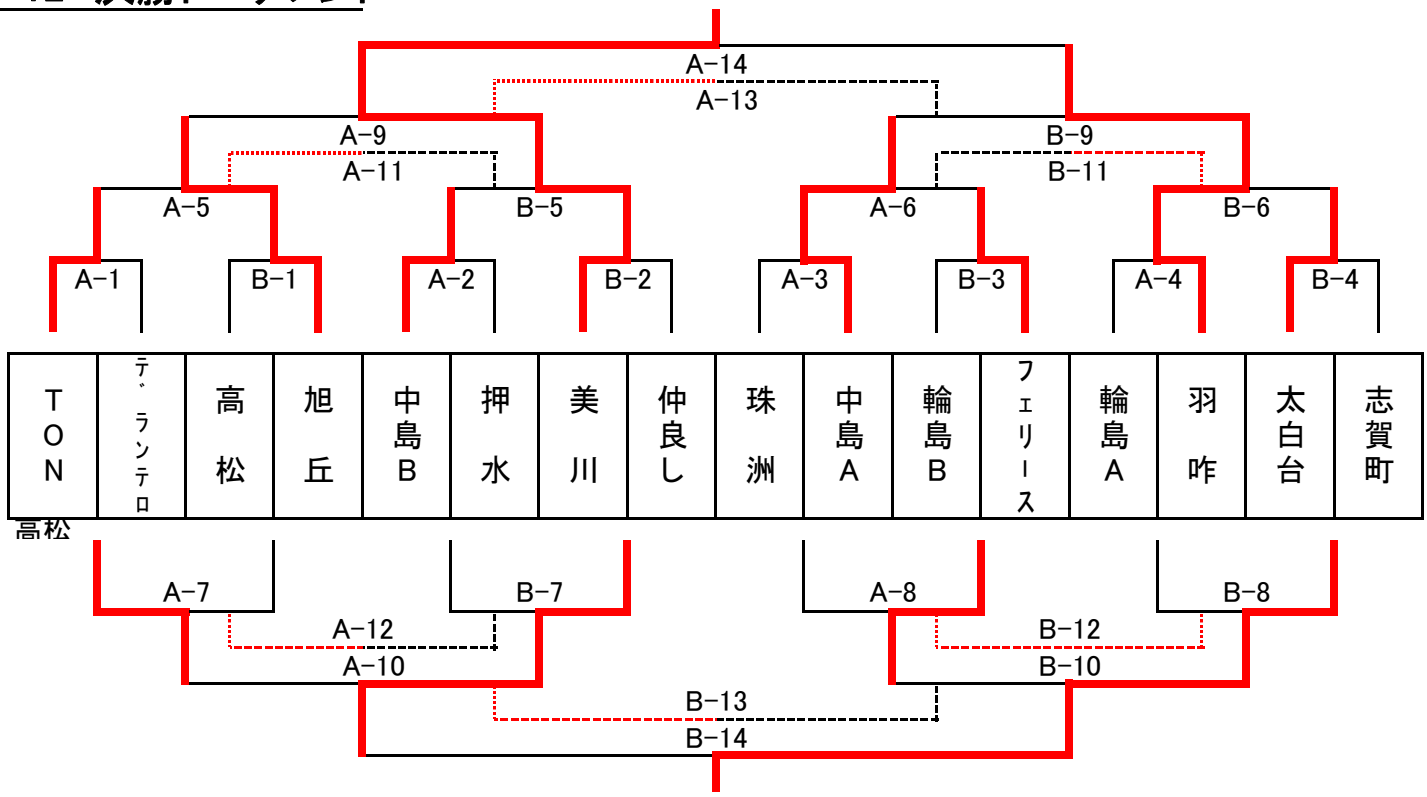

タイムスケジュール

試合時間：(10-2-10)分

No.	時間	Aコート					Bコート				
		対戦カード			主審	副審	対戦カード			主審	副審
1	9:00	TON	(PK3-2) 2 － 2	デ゛ランテロ	珠　洲	中島A	高　松	2 － 7	旭　丘	輪島B	フェリース
2	9:25	中島B	2 － 1	押　水	前試合の勝者	前試合の敗者	美　川	6 － 1	仲良し	前試合の勝者	前試合の敗者
3	9:50	珠　洲	1 － 5	中島A	前試合の勝者	前試合の敗者	輪島B	0 － 3	フェリース	前試合の勝者	前試合の敗者
4	10:15	輪島A	2 － 4	羽　咋	前試合の勝者	前試合の敗者	太白台	4 － 2	志賀町	前試合の勝者	前試合の敗者
5	10:40	TON	0 － 4	旭　丘	前試合の勝者	前試合の敗者	中島B	0 － 11	美　川	前試合の勝者	前試合の敗者
6	11:05	中島A	(PK3-1) 2　2	フェリース	前試合の勝者	前試合の敗者	羽　咋	4 － 3	太白台	前試合の勝者	前試合の敗者
7	11:30	デ゛ランテロ	5 － 2	高　松	前試合の勝者	前試合の敗者	押　水	2 － 3	仲良し	前試合の勝者	前試合の敗者
8	11:55	珠　洲	1 － 3	輪島B	前試合の勝者	前試合の敗者	輪島A	2 － 3	志賀町	前試合の勝者	前試合の敗者
9	12:20	旭　丘	3 － 5	美　川	前試合の勝者	前試合の敗者	中島A	4 － 5	羽　咋	前試合の勝者	前試合の敗者
10	12:45	デ゛ランテロ	0 － 5	仲良し	前試合の勝者	前試合の敗者	輪島B	0 － 3	志賀町	前試合の勝者	前試合の敗者
11	13:10	TON	8 － 2	中島B	前試合の勝者	前試合の敗者	フェリース	4 － 5	太白台	前試合の勝者	前試合の敗者
12	13:35	高　松	5 － 2	押　水	前試合の勝者	前試合の敗者	珠　洲	2 － 2	輪島A	前試合の勝者	前試合の敗者
13	14:00	旭　丘	4 － 1	中島A	前試合の勝者	前試合の敗者	デ゛ランテロ	4 － 0	輪島B	前試合の勝者	前試合の敗者
14	14:35	美　川	14 － 2	羽　咋	本部	本部	仲良し	0 － 2	志賀町	前試合の勝者	前試合の敗者
閉　会　式											