U-12　　試合時間（15-5-15）

	中島A	高松	兼六	長畝	勝ち点	得点	失点	得失点	順位
中島A		0-2	0-2	3-0	3	3	4	-1	3
高松	2-0		1-1	2-1	7	5	2	3	1
兼六	2-0	1-1		1-1	5	4	2	2	2
長畝	0-3	1-2	1-1		1	2	6	-4	4

	押水	デランテロ	白山	中島B	勝ち点	得点	失点	得失点	順位
押水		3-3	3-1	3-0	7	8	4	4	1
デランテロ	3-3		2-1	2-0	7	8	4	4	2
白山	1-3	1-2		3-0	3	5	5	0	3
中島B	0-2	0-3	0-3		0	0	8	-8	4

	羽咋	太白台	輪島	FC TON	勝ち点	得点	失点	得失点	順位
羽咋		1-3	6-0	2-1	6	9	4	5	2
太白台	3-1		9-1	1-1	7	13	3	10	1
輪島	0-6	1-9		0-2	0	1	17	-16	4
FC TON	1-2	1-1	2-0		4	4	3	1	3

	高山東	蕪城	根上	珠洲	勝ち点	得点	失点	得失点	順位
高山東		3-0	3-1	6-1	9	12	2	10	1
蕪城	0-3		4-2	4-1	6	8	6	2	2
根上	1-3	2-4		3-0	3	6	7	-1	3
珠洲	1-6	1-4	0-3		0	2	13	-11	4

タイムスケジュール　　7月12日(土)

時間	Aコート						Bコート					
	No.	対戦カード			主審	副審	No.	対戦カード			主審	副審
8:30	1	中島A	0 - 2	兼六	太白台	FC TON	1	羽咋	6 - 0	輪島	本部	本部
9:10	2	押水	3 - 3	デランテロ	中島	兼六	2	珠洲	1 - 4	蕪城	羽咋	輪島
9:50	3	白山	3 - 0	中島B	デランテロ	押水	3	太白台	1 - 1	FC TON	蕪城	珠洲
10:30	4	長畝	1 - 2	高松	中島	白山	4	根上	1 - 3	高山東	FC TON	太白台
11:10	5	羽咋	1 - 3	太白台	中島	高松	5	FC TON	2 - 0	輪島	中島	根上
11:50	6	押水	3 - 1	白山	太白台	羽咋	6	中島A	0 - 2	高松	輪島	FC TON
12:30	7	長畝	1 - 1	兼六	白山	押水	7	高山東	6 - 1	珠洲	高松	中島
13:10	8	蕪城	4 - 2	根上	中島	兼六	8	中島B	0 - 3	デランテロ	中島	珠洲
13:50	9	羽咋	2 - 1	FC TON	蕪城	根上	9	太白台	9 - 1	輪島	デランテロ	中島
14:30	10	中島B	0 - 2	押水	羽咋	FC TON	10	デランテロ	2 - 1	白山	太白台	輪島
15:10	11	高山東	3 - 0	蕪城	押水	中島	11	根上	3 - 0	珠洲	白山	デランテロ
15:50	12	長畝	0 - 3	中島A	蕪城	根上	12	高松	1 - 1	兼六	中島	珠洲

タイムスケジュール　　7月13日(日)

時間	Aコート No.	対戦カード	主審	副審	Bコート No.	対戦カード	主審	副審
8:30	1	根上 1 - 0 輪島	羽咋	蕪城	1	白山 2 - 2 PK(1-2) 長畝	兼六	デランテロ
9:10	2	中島A 9 - 0 珠洲	前試合の勝者	前試合の敗者	2	FCTON 2 - 1 中島B	前試合の勝者	前試合の敗者
9:50	3	高松 0 - 1 蕪城	前試合の勝者	前試合の敗者	3	太白台 5 - 0 デランテロ	前試合の勝者	前試合の敗者
10:30	4	押水 0 - 3 羽咋	前試合の勝者	前試合の敗者	4	高山東 0 - 1 兼六	前試合の勝者	前試合の敗者
11:10	5	根上 1 - 0 長畝	前試合の勝者	前試合の敗者	5	中島A 0 - 5 FCTON	前試合の勝者	前試合の敗者
11:50	6	蕪城 0 - 1 太白台	前試合の勝者	前試合の敗者	6	羽咋 0 - 2 兼六	前試合の勝者	前試合の敗者
12:30	7	輪島 0 - 7 白山	前試合の勝者	前試合の敗者	7	珠洲 2 - 2 PK(3-4) 中島B	前試合の勝者	前試合の敗者
13:10	8	高松 2 - 2 PK(3-1) デランテロ	前試合の勝者	前試合の敗者	8	押水 0 - 4 高山東	前試合の勝者	前試合の敗者
13:50	9	根上 0 - 5 FCTON	前試合の勝者	前試合の敗者	9	長畝 2 - 1 中島A	前試合の勝者	前試合の敗者
14:30	10	蕪城 3 - 1 羽咋	前試合の勝者	前試合の敗者	10	白山 2 - 0 中島B	前試合の勝者	前試合の敗者
15:10	11	太白台 0 - 4 兼六	本部	前試合の敗者	11	高松 2 - 1 高山東	前試合の勝者	前試合の敗者
閉			会				式	

決　勝　ト　ー　ナ　メ　ン　ト

万葉トーナメント

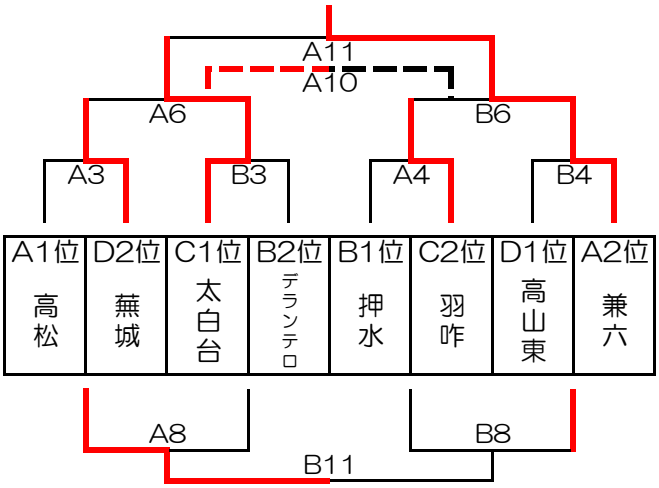
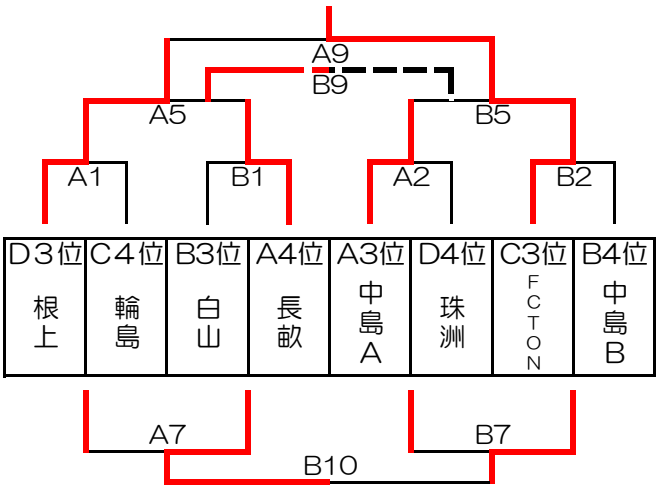
里海トーナメント