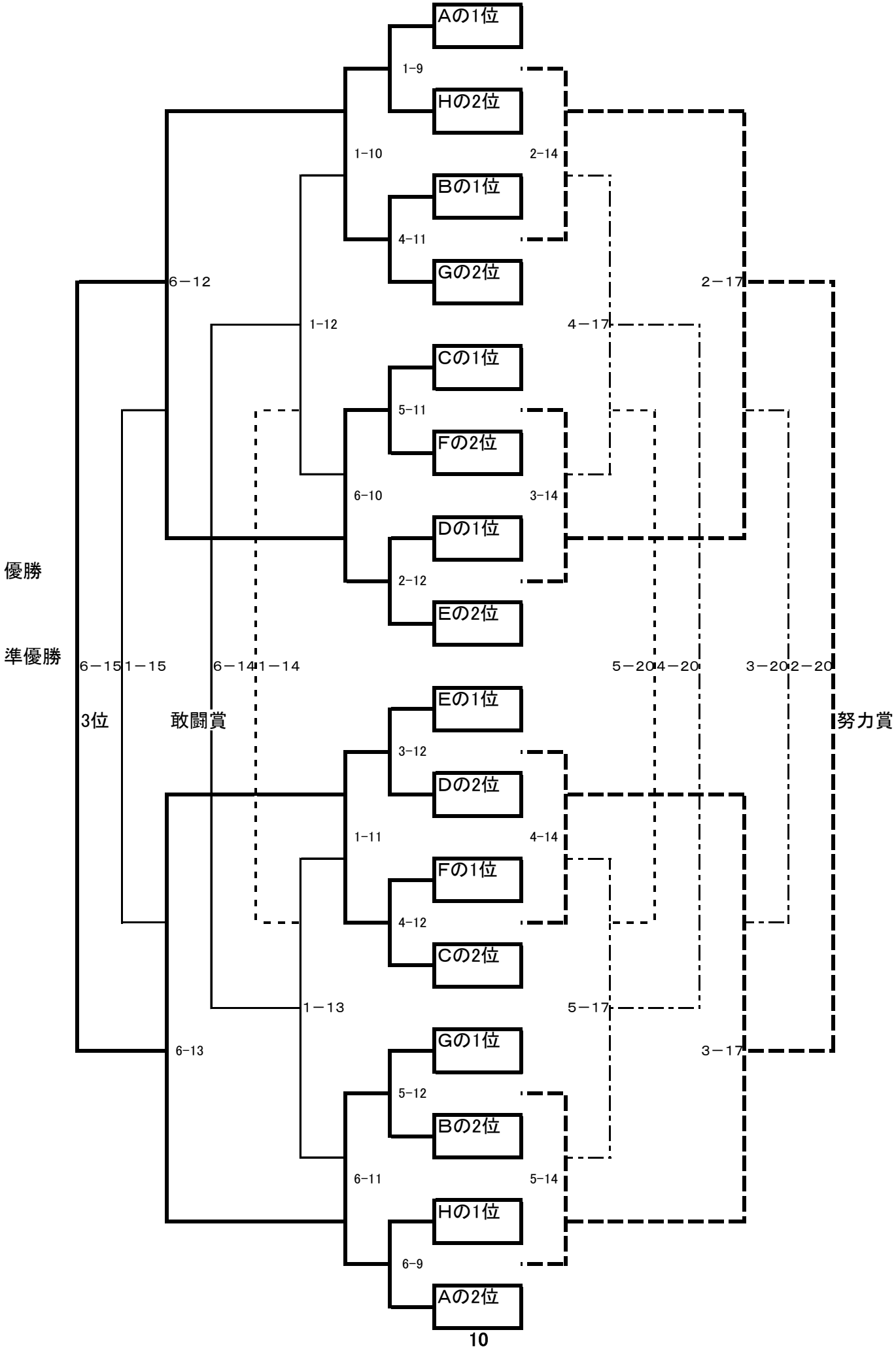第３回KurobeカップU-9サッカー大会上位トーナメント表　Kurobeカップ